病院運営上の組織図
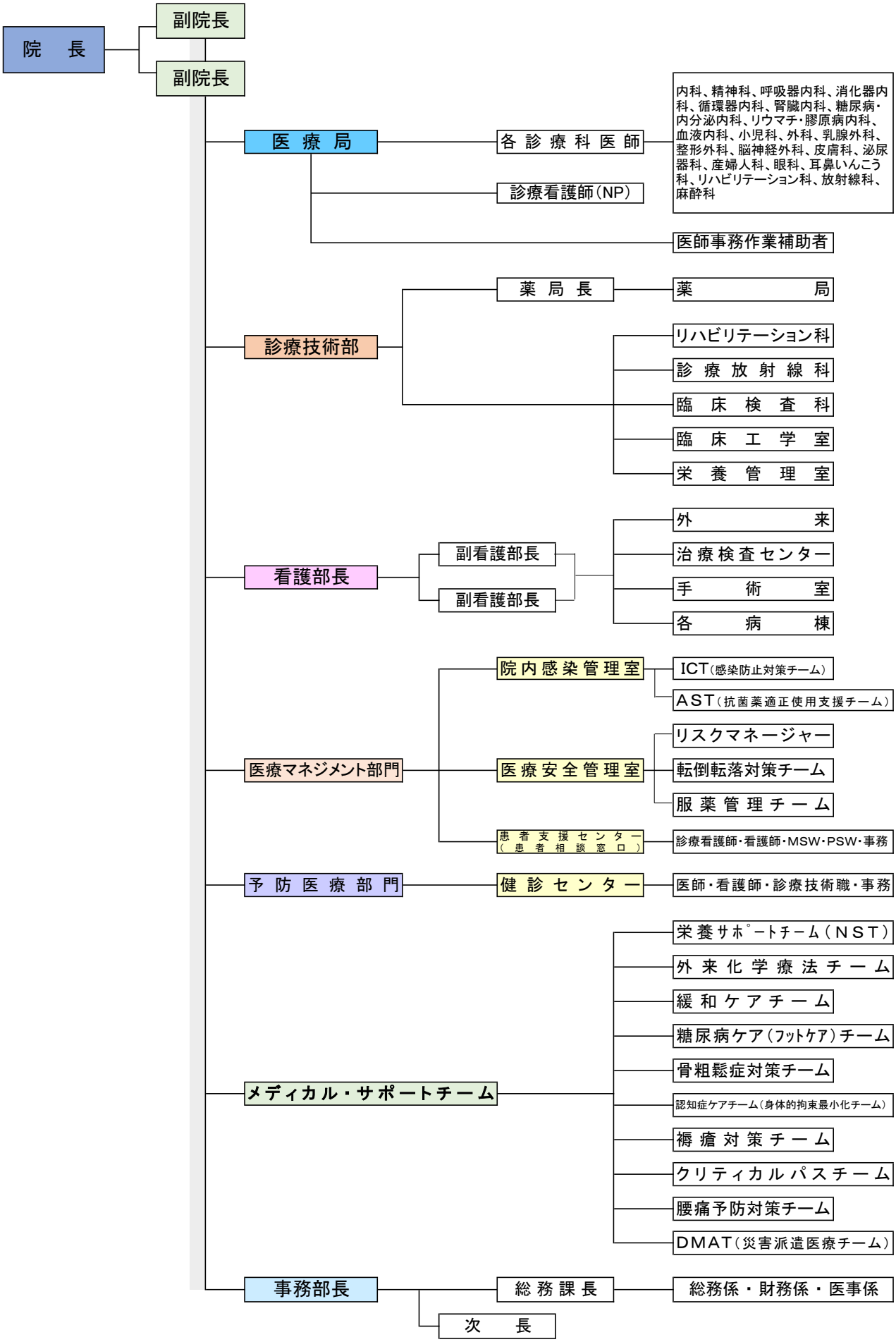
長崎県壱岐病院